ASTRO 5s

Wytwarzamy zrównoważoną i wydajną zieloną energię

ASTRONERGY
A CHINT COMPANY

395W~410W

Monokrystaliczny Moduł Fotowoltaiczny CHSM54M-HC Seria (182)

Tier 1 Bloomberg | Underwritten by International Insurer | DNV GL 2020 TOP Performance | ctc Green Building Materials AAA

KLUCZOWE CECHY

+5W
DODATNIA TOLERANCJA MOCY WYJŚCIOWEJ
Gwarantowana dodatnia tolerancja 0 ~ + 5 W, aby zapewnić odpowiednią moc wyjściową.

CIĘCIE NIENISZCZĄCE
Większa wytrzymałość ogniw na zginanie i lepsze właściwości mechaniczne modułów.

INNOWACYJNA TECHNOLOGIA MULTI-BUSBAR
Większa absorpcja światła, mniejsze ryzyko mikropęknięć.

INNOWACYJNA TECHNOLOGIA HALF-CUT
Lepsza tolerancja na zacienienie, wyższa niezawodność.

TECHNOLOGIA OGNIW SUPER PERC+ CELL
Wyższa moc i wydajność modułu, mniejsza degradacja mocy.

Anti PID
ODPORNOŚĆ NA PID
Doskonała odpornośc na PID (zjawisko degeneracji powodowanej potencjałem).

GWARANCJA

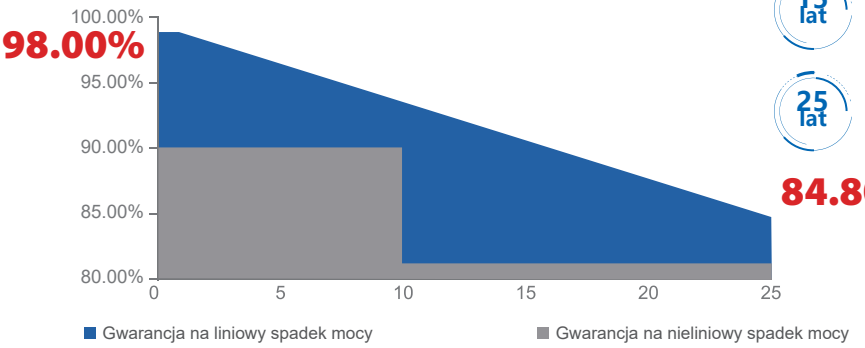

12 lat Gwarancja na materiały i wykonanie (Standard)

15 lat Gwarancja na materiały i wykonanie (Opcja, dedykowana dla produktów umieszczanych na dachu)

25 lat Gwarancja na ekstra-liniowy spadek mocy (1-szy rok =/< 2,0%, 2-gi ~ 25-ty rok =/< 0,55% / rok)

84.80%

Na rynek globalny

TÜVRheinland CERTIFIED | CE | ISO 9001 | ISO 14001 | OHSAS 18001 | TÜV NORD IEC TS 62941

Pierwsza firma fotowoltaiczna, która zaliczyła audyt certyfikacyjny TUV Nord IEC/TS 62941.

DANE ELEKTRYCZNE

Moc znamionowa STC (P_{mpp})	395 Wp	400 Wp	405 Wp	410 Wp
Napięcie znamionowe (V_{mpp}) dla STC	30.92 V	31.09 V	31.26 V	31.43 V
Prąd znamionowy (I_{mpp}) dla STC	12.77 A	12.86 A	12.96 A	13.05 A
Napięcie obwodu otwartego (V_{oc}) dla STC	36.80 V	37.00 V	37.20 V	37.40 V
Prąd zwarciowy(I_{sc}) dla STC	13.52 A	13.65 A	13.76 A	13.88 A
Sprawność modułu	20.4%	20.7%	20.9%	21.2%
Moc znamionowa (P_{mpp}) w NMOT	295.2 Wp	298.9 Wp	302.7 Wp	306.4 Wp
Napięcie znamionowe (V_{mpp}) w NMOT	28.82 V	28.98 V	29.13 V	29.29 V
Prąd znamionowy (I_{mpp}) w NMOT	10.24 A	10.32 A	10.39 A	10.46 A
Napięcie obwodu otwartego (V_{oc}) w NMOT	34.78 V	34.97 V	35.15 V	35.34 V
Prąd zwarciowy(I_{sc}) w NMOT	10.97 A	11.07 A	11.17 A	11.26 A
Współczynnik temperaturowy (P_{mpp})	- 0.35%/° C			
Współczynnik temperaturowy (I_{sc})	+ 0.045%/° C			
Współczynnik temperaturowy (V_{oc})	- 0.27%/° C			
Temperatura ogniwa przy pracy znamionowej (NMOT)	41±2° C			
Maksymalne napięcie systemu (IEC/UL)	1500V_{DC}			
Liczba diod	3			
Klasa ochrony skrzynki przyłączeniowej	IP 68			
Maksymalny prąd nominalny bezpiecznika dla połączenia szeregowego	25 A			

STC: Napromieniowanie przy 1000W/m2, Temperatura ogniwa 25°C, AM=1.5
NMOT: Napromieniowanie przy 800W/m2, Temperatura otoczenia 20°C, AM=1.5, Prędkość wiatru 1m/s

WYMIARY MODUŁU

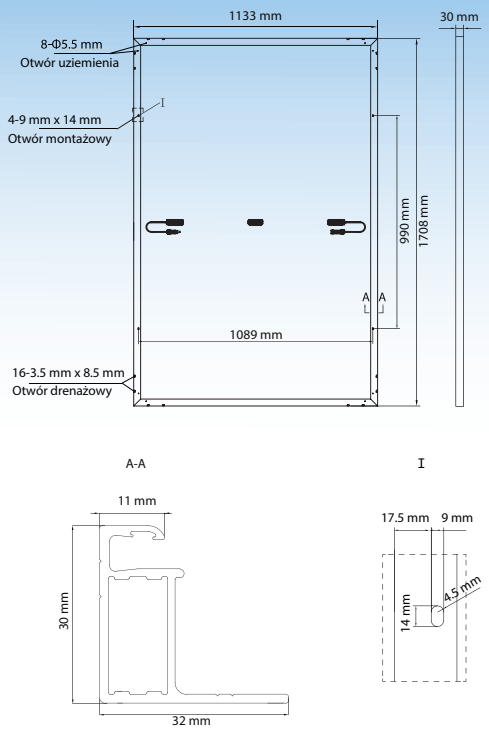

DANE MECHANICZNE

Wymiary zewnętrzne (D x S x W)	1708 x 1133 x 30 mm
Wykonanie ramy	Aluminiaum anodowane srebrne
Grubość szyby przedniej	3.2 mm
Długość kabla (IEC/UL)	Ustawienie pionowe: 300 mm Ustawienie poziome: 1200 mm
Średnica kabla (IEC/UL)	4 mm² / 12 AWG
① Max. mechaniczne obciążenie testowe	5400 Pa (przód) / 2400 Pa (tył)
Odporność ogniowa (IEC/UL)	Klasa C (IEC) lub Typ 4 (UL)
Typ złącza (IEC/UL)	HCB40 / MC4-EVO2 (opcja)

① Zapoznaj się z instrukcją instalacji Astronergy Crystalline lub skontaktuj się z działem technicznym.
Maksymalne mechaniczne obciążenie testowe = 1,5 × maksymalne mechaniczne obciążenie projektowe.

KRZYWE

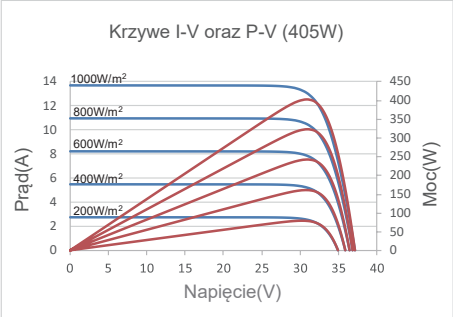

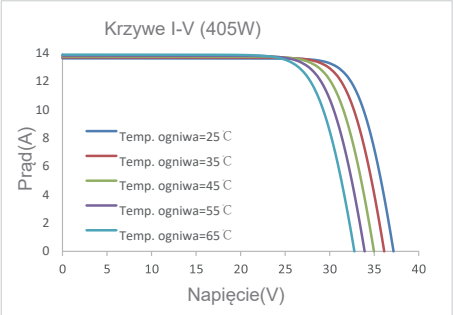

KONFIGURACJA PAKOWANIA

① Waga modułu	21.5 kg
② Jednostka pakunkowa	36 szt. / skrzynia
Waga jednostki pakunkowej (w kontenerze 40'HQ)	813 kg
Liczba modułów w kontenerze 40'HQ	936 szt.

① Tolerancja +/- 1,0kg
② Zgodnie z umową sprzedaży

© Chint Solar (Zhejiang) Co., Ltd. zastrzega sobie prawo do ostatecznej interpretacji. Prosimy o kontakt z naszą firmą w celu skorzystania z najnowszej wersji do zawarcia umowy.